□□□□

- □□□□□□□

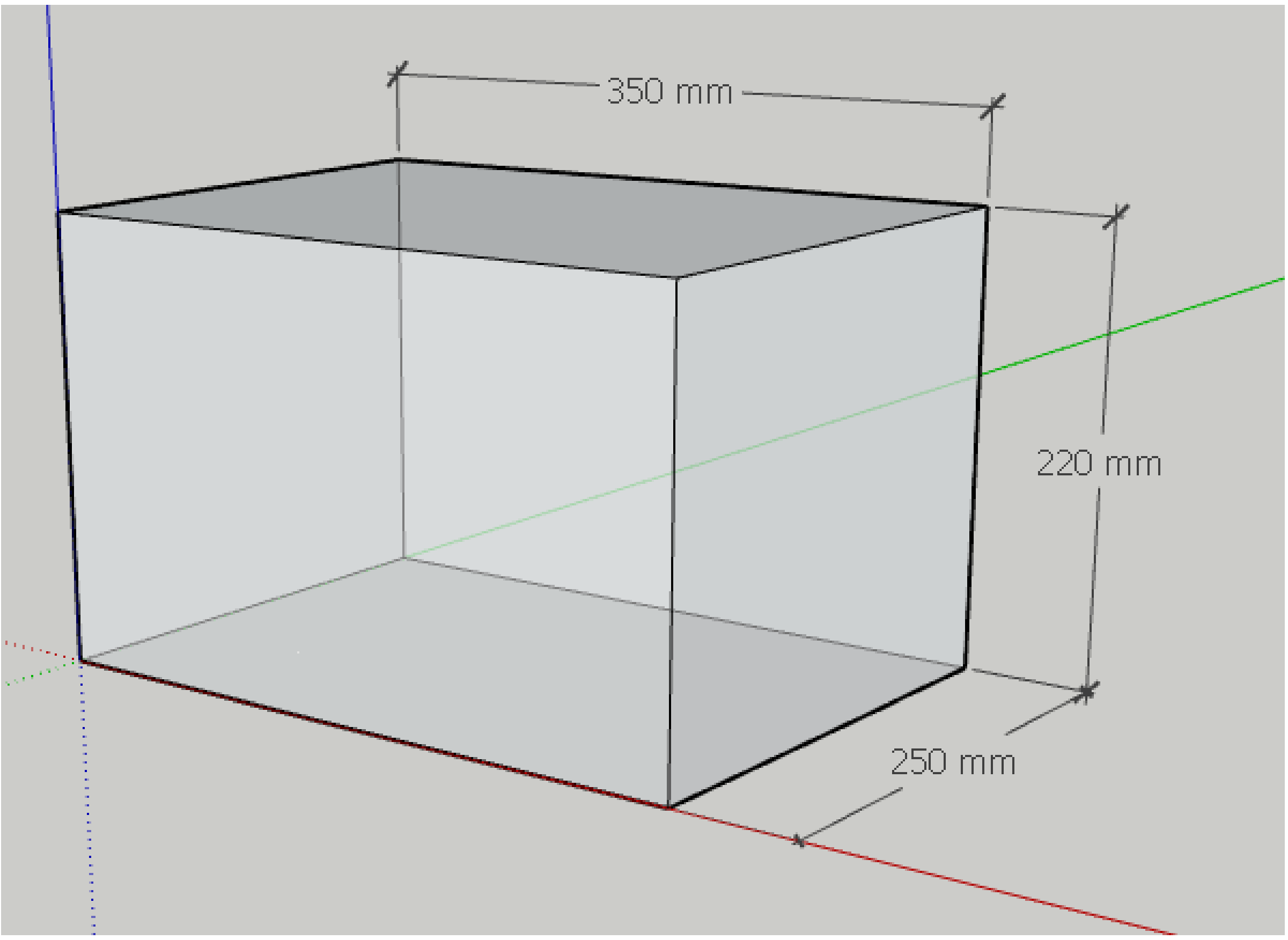

无人机定制需求

下方安装载物箱，内部容积具体尺寸如图，形状也可以是长方体。

5KG（除掉载重盒及相关配件后），

30分钟以上，

支持二次开发，

支持后台指令控制起降，

支持在后台直接在地图上标注导航点，进行自动驾驶，

支持后台控制语音播报，

支持高空直接抛投，也支持无人机降落后，自动打开载物箱底门，物品缓慢下落，自动卸货，如下面视频：

无人机系统需要提供以下接口给开发者程序调用：

1.上层及底层的飞行控制

2.飞行数据实时回传

3.自主避障

4.摄相机和云台的全方位实时控制

5.获得图传系统传回的高清影像

6.电池和遥控器的状态信息获取及参数设置

7.WIFI与5G模块的状态信息获取及参数设置

7.设置导航点与飞行航线

8.起飞，按预设航线飞向导航点并降落

9.飞行状态查询：无人机起停状态、飞行高度、飞行速度、无人机GPS定位坐标等

10.无人机照明开关

11.无人机喊话设置：实时喊话/循环喊话/文本喊话/MP3播放

12.载物箱底门开启与关闭

13.载物箱状态查询，如载重重量，所有门关闭完成状态检测等

14.空中远程投放